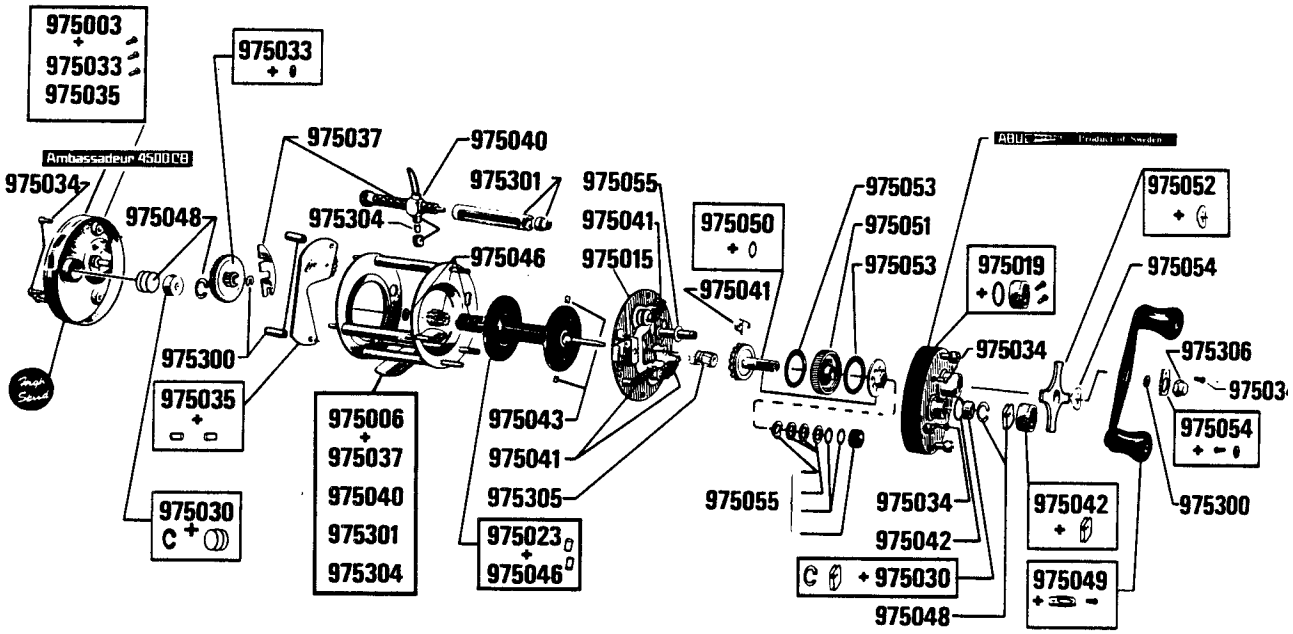

Ambassadeur 4500 CB
81 08 00